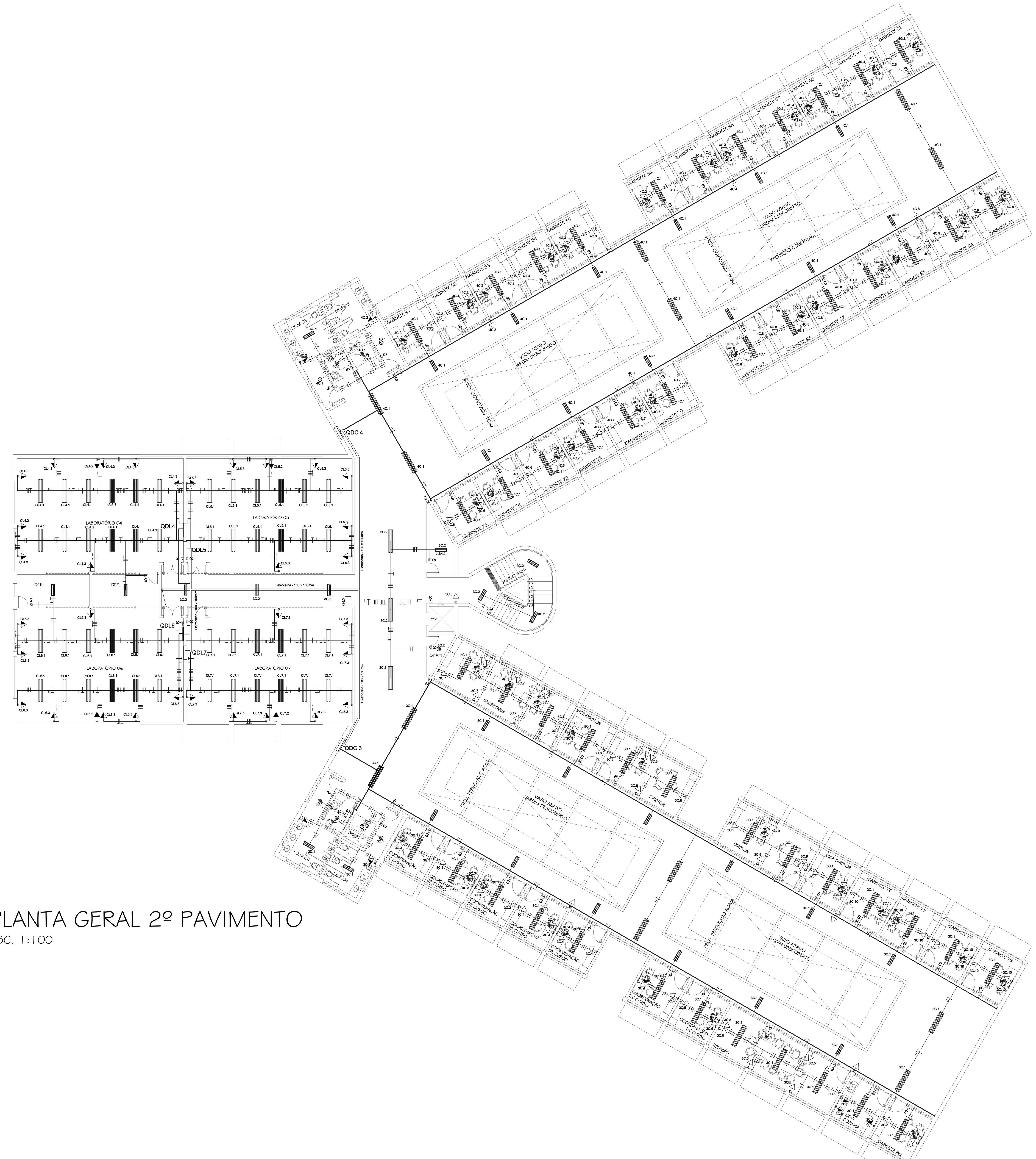

PLANTA GERAL 2º PAVIMENTO

ESC. 1:100

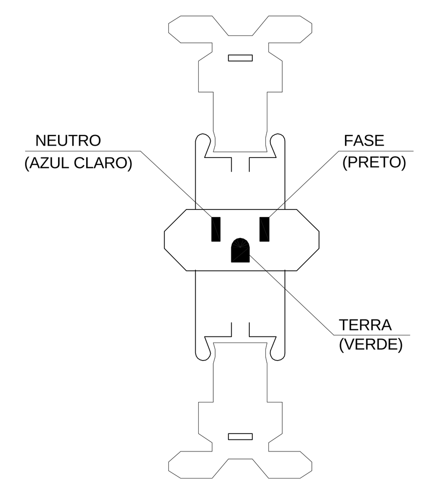

POLARIZAÇÃO DA TOMADA

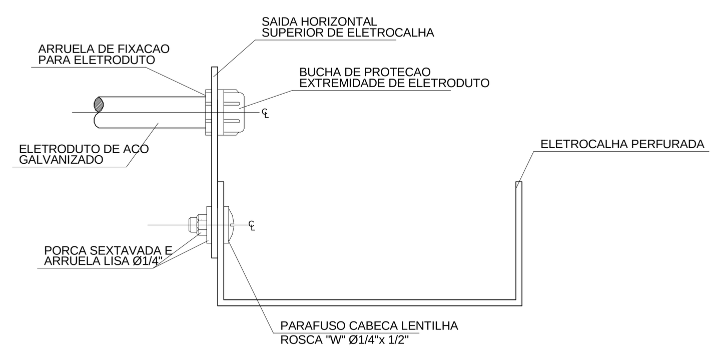

DETALHE - SAÍDA ELETROCALHA

S/ESCALA

MAPA CHAVE

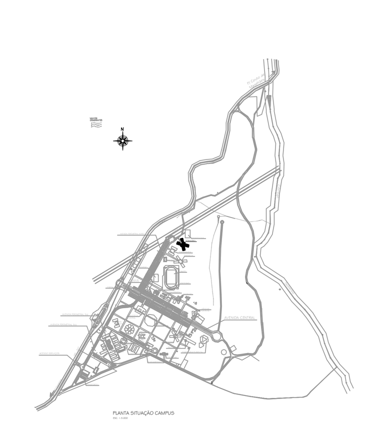

LEGENDA

	ELETRODUTO EM PVC APARENTE EM PAREDE OU LAJE .
	ELETRODUTO EM PVC NO PISO
	PERFILADO 38 x 38 mm , FERRO GALVANIZADO.
	ELETROCALHA DIMENSÕES INDICADAS NO PROJETO
	TOMADA MÉDIA A 1,20m DO PISO
	TOMADA A 0,30m DO PISO
	TOMADA 2P+T - 2,20m MÍNIMO - AR CONDICIONADO - VENTILADOR
	TOMADA ESPECIAL 4000 W - 127 V
	INDICAÇÃO DOS CONDUTORES: TERRA (COR VERDE), RETORNO (COR BRANCA), FASE (CORES R=PRETA, S=AMARELA e T=VERMELHA) E NEUTRO (COR AZUL CLARO) .
S	INTERRUPTOR SIMPLES
S3W	INTERRUPTOR TREE-WAY
S2	INTERRUPTOR DUPLO
	ELETRODUTO QUE SOBE
	ELETRODUTO QUE DESCE
	QUADRO DE DISTRIBUIÇÃO DE CIRCUITOS - QDC
	PLAFON DE SOBREPOR PARA LÂMPADA FLUORESCENTE PL - 1 X 15W
	CALHA PARA LÂMPADA FLUORESCENTE - 2 X 32W - COM ALETA
	CALHA PARA LÂMPADA FLUORESCENTE - 2 X 18W - COM ALETA
1C.1	NOMECLATURA DO CIRCUITO 1 - DO QDC 1

OBSERVAÇÕES

TODA TUBULAÇÃO NÃO ESPECIFICADA SERÁ Ø3/4"

Nº:	DATA	RESPONSÁVEL	DESCRIÇÃO DA REVISÃO:
-	-	-	-
-	-	-	-
-	-	-	-
0	01.09.10	Sérgio	PROJETO INICIAL

FASE: PROJETO ELÉTRICO

OBSERVAÇÕES:

PRÉDIO CIÊNCIAS HUMANAS

CAMPUS DIAMANTINA

RODOVIA MG 367, KM 583, Nº 5000 - ALTO DA JACUBA - DIAMANTINA/MG

UFVJM

PROPRIETÁRIO: UNIVERSIDADE FEDERAL DOS VALES DO JEQUITINHONHA E MUCURI

CNPJ: 16.888.315/0001-57

TÍTULO: PROJETO ELÉTRICO

PLANTA GERAL DE ILUMINAÇÃO - 2º PAVTO

AUTOR PROJETO ELÉTRICO / RT: SERGIO PIRES ANTUNES, CREA 15.528/D - MG

DETALHAMENTO:

VERSÃO: VERSAO 0 | DATA: 01.09.2010 | AUTOCAD: SÉRGIO PIRES ANTUNES | FOLHA: 02/06

ARQUIVO: 2 ELÉTRICA CIENCIAS HUMANAS

C:\DOCUMENTS AND SETTINGS\USUARIO\DESKTOP\ARQCAD\PROJETOS ELETRICOS\ELETRICA CIENCIAS HUMANAS - PLOT

30/06/2010 11:25:11