V119 (20 x 85)
1:75

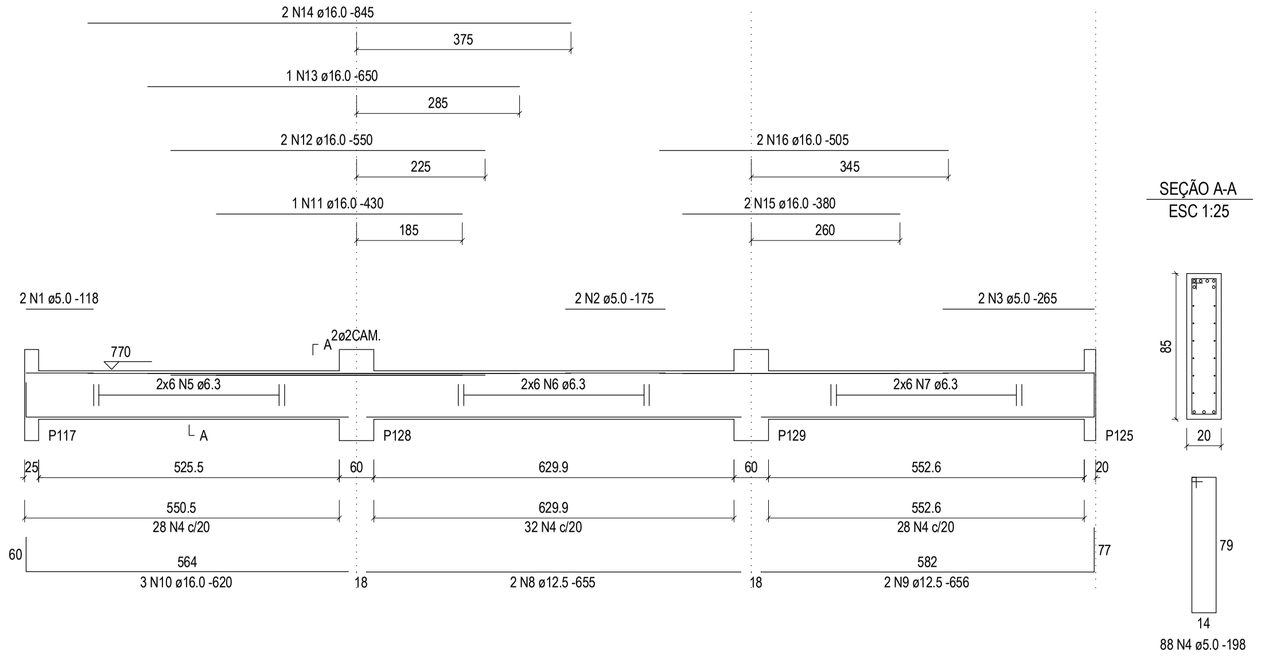

V122 (20 x 85)
1:75

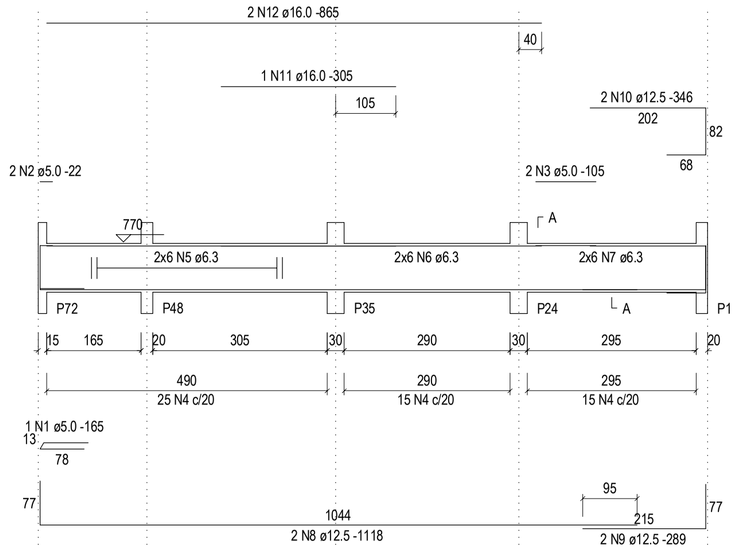

V124 (20 x 40)
1:75

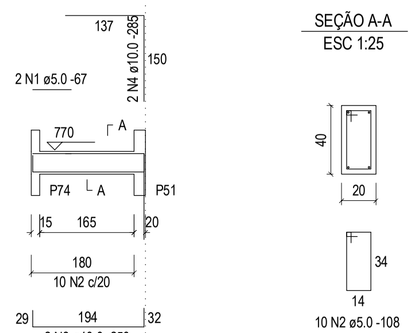

V125 (20 x 85)
1:75

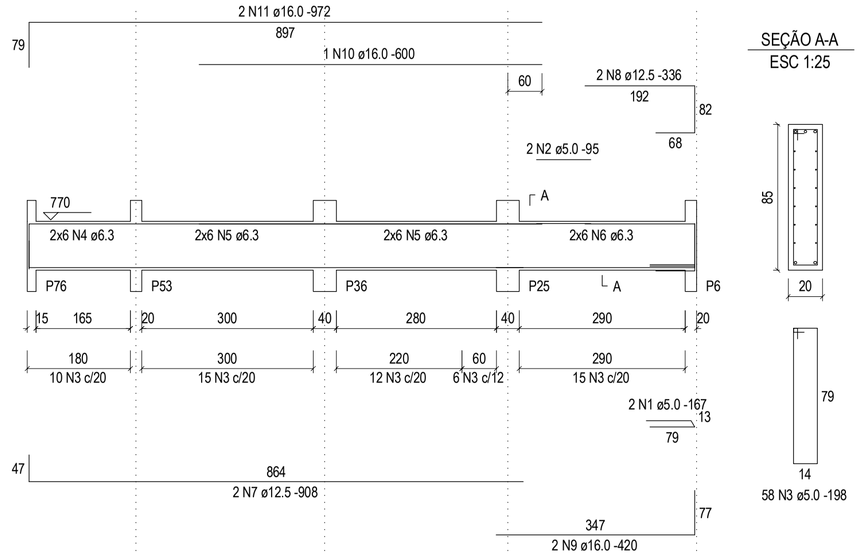

V126 (20 x 40)
1:75

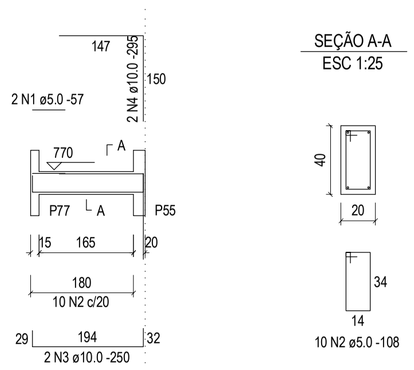

V127 (20 x 40)
1:75

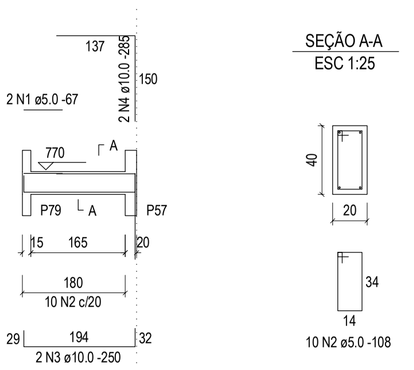

V129 (20 x 40)
1:75

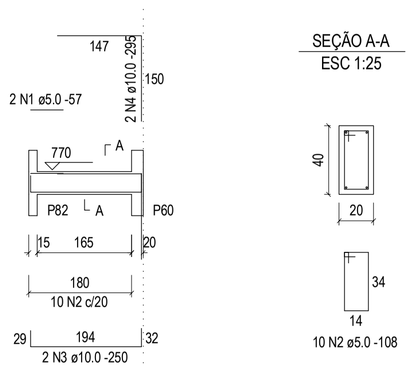

V135 (20 x 50)
1:75

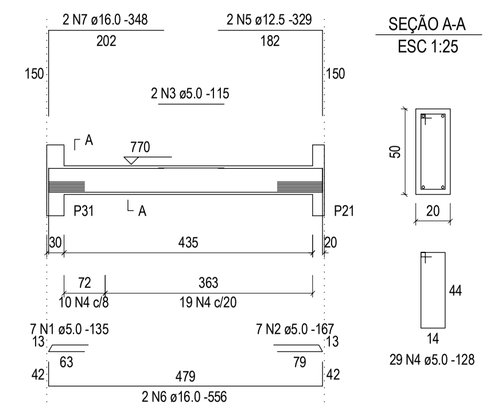

V128 (20 x 85)
1:75

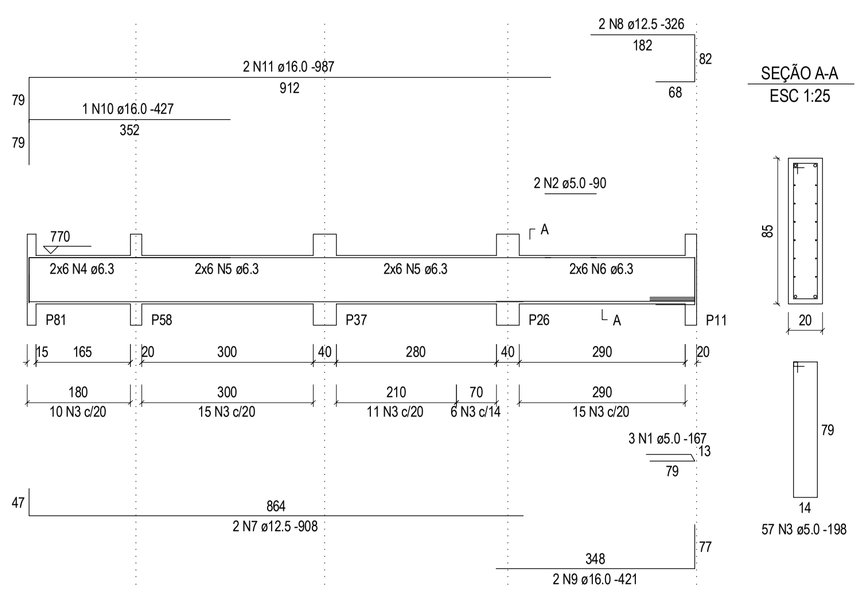

V130 (20 x 40)
1:75

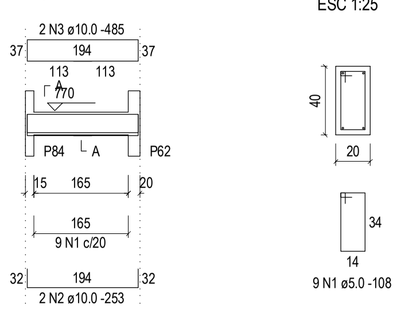

V131 (15 x 40)
1:75

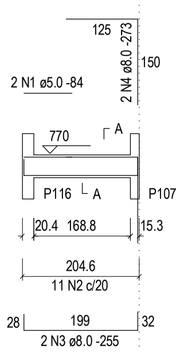

V133 (20 x 85)
1:75

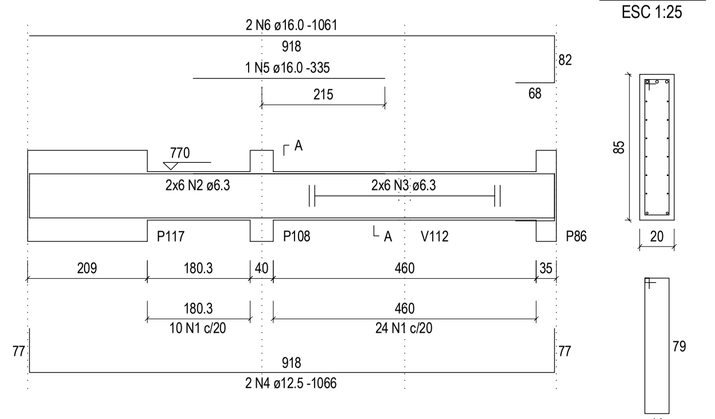

V134 (20 x 85)
1:75

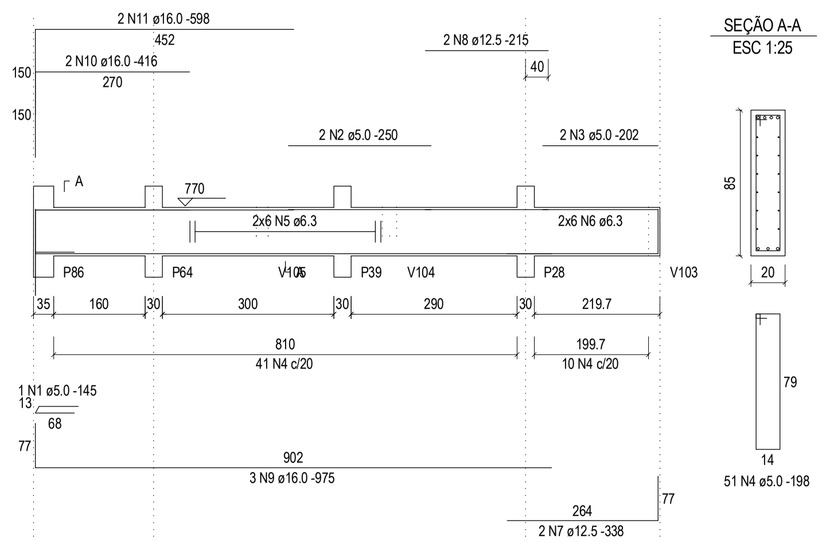

V136 (20 x 60)
1:75

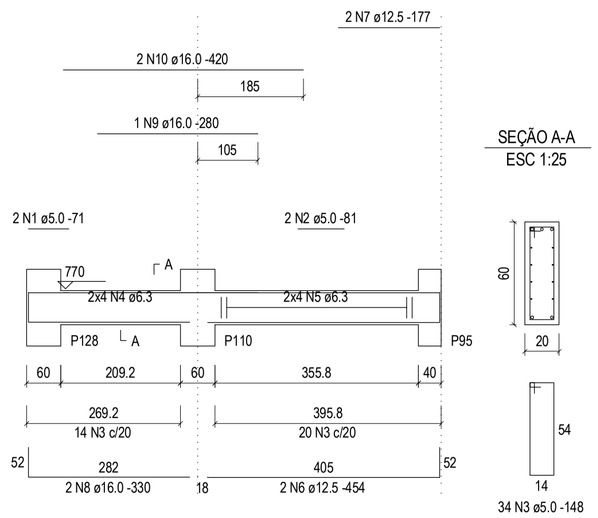

Relação do aço

ELEMENTO	AÇO	N	DIAM	Q	UNIT (cm)	C.TOTAL (cm)
V119	CA60	1	5.0	2	118	236
	CA60	2	5.0	2	175	350
	CA60	3	5.0	2	265	530
	CA60	4	5.0	88	198	17424
	CA50	5	6.3	12	CORR	7260
	CA50	6	6.3	12	CORR	8928
	CA50	7	6.3	12	CORR	7524
	CA50	8	12.5	2	655	1310
	CA50	9	12.5	2	656	1312
	CA50	10	16.0	3	620	1860
	CA50	11	16.0	1	430	430
	CA50	12	16.0	2	550	1100
	CA50	13	16.0	1	650	650
	CA50	14	16.0	2	845	1690
	CA50	15	16.0	2	380	760
	CA50	16	16.0	2	505	1010
V122	CA60	1	5.0	1	165	165
	CA60	2	5.0	2	22	44
	CA60	3	5.0	2	105	210
	CA60	4	5.0	55	198	10890
	CA50	5	6.3	12	CORR	6348
	CA50	6	6.3	12	CORR	4128
	CA50	7	6.3	12	CORR	4068
	CA50	8	12.5	2	1118	2236
	CA50	9	12.5	2	289	578
	CA50	10	12.5	2	346	692
	CA50	11	16.0	1	305	305
	CA50	12	16.0	2	865	1730
V124	CA60	1	5.0	2	67	134
	CA60	2	5.0	10	108	1080
	CA50	3	10.0	2	250	500
	CA50	4	10.0	2	285	570
V125	CA60	1	5.0	2	167	334
	CA60	2	5.0	2	95	190
	CA60	3	5.0	58	198	11484
	CA50	4	6.3	12	CORR	2328
	CA50	5	6.3	24	CORR	8496
	CA50	6	6.3	12	CORR	4128
	CA50	7	12.5	2	908	1816
	CA50	8	12.5	2	336	672
	CA50	9	16.0	2	420	840
	CA50	10	16.0	1	600	600
	CA50	11	16.0	2	972	1944
V126	CA60	1	5.0	2	57	114
	CA60	2	5.0	10	108	1080
	CA50	3	10.0	2	250	500
	CA50	4	10.0	2	295	590
V127	CA60	1	5.0	2	67	134
	CA60	2	5.0	10	108	1080
	CA50	3	10.0	2	250	500
	CA50	4	10.0	2	285	570
V128	CA60	1	5.0	3	167	501
	CA60	2	5.0	2	90	180
	CA60	3	5.0	57	198	11286
	CA50	4	6.3	12	CORR	2328
	CA50	5	6.3	24	CORR	8496
	CA50	6	6.3	12	CORR	4128
	CA50	7	12.5	2	908	1816
	CA50	8	12.5	2	326	652
	CA50	9	16.0	2	421	842
	CA50	10	16.0	1	427	427
	CA50	11	16.0	2	987	1974
V129	CA60	1	5.0	2	57	114
	CA60	2	5.0	10	108	1080
	CA50	3	10.0	2	250	500
	CA50	4	10.0	2	295	590
V130	CA60	1	5.0	9	108	972
	CA50	2	10.0	2	253	506
	CA50	3	10.0	2	485	970
V131	CA60	1	5.0	2	84	168
	CA60	2	5.0	11	98	1078
	CA50	3	8.0	2	255	510
	CA50	4	8.0	2	273	546
V133	CA60	1	5.0	34	198	6732
	CA50	2	6.3	12	CORR	5076
	CA50	3	6.3	12	CORR	6348
	CA50	4	12.5	2	1066	2132
	CA50	5	16.0	1	335	335
	CA50	6	16.0	2	1061	2122
V134	CA60	1	5.0	1	145	145
	CA60	2	5.0	2	250	500
	CA60	3	5.0	2	202	404
	CA60	4	5.0	51	198	10098
	CA50	5	6.3	12	CORR	10428
	CA50	6	6.3	12	CORR	2928
	CA50	7	12.5	2	338	676
	CA50	8	12.5	2	215	430
	CA50	9	16.0	3	975	2925
	CA50	10	16.0	2	416	832
	CA50	11	16.0	2	598	1196
V135	CA60	1	5.0	7	135	945
	CA60	2	5.0	7	167	1169
	CA60	3	5.0	2	115	230
	CA60	4	5.0	29	128	3712
	CA50	5	12.5	2	329	658
	CA50	6	16.0	2	556	1112
	CA50	7	16.0	2	348	696
V136	CA60	1	5.0	2	71	142
	CA60	2	5.0	2	81	162
	CA60	3	5.0	34	148	5032
	CA50	4	6.3	8	CORR	2584
	CA50	5	6.3	8	CORR	3600
	CA50	6	12.5	2	454	908
	CA50	7	12.5	2	177	354
	CA50	8	16.0	2	330	660
	CA50	9	16.0	1	280	280
	CA50	10	16.0	2	420	840

Resumo do aço

AÇO	DIAM	C.TOTAL (m)	PESO (kg)
CA50	6.3	991.3	242.6
	8.0	10.6	4.2
	10.0	58	35.7
	12.5	162.5	156.5
	16.0	271.6	428.7
CA60	5.0	901.3	138.9
PESO TOTAL			
CA50	867.6		
CA60	138.9		

Vol. de concreto total (C-25) = 14.86 m³
Área de forma total = 168.55 m²

Nº:	DATA	RESPONSÁVEL	DESCRIÇÃO DA REVISÃO:

FASE: PROJETO ESTRUTURAL

PAVILHÃO DE SALAS DE AULA II
CAMPUS JK / DIAMANTINA
RODOVIA MG 367, KM 583, Nº 5000 - ALTO DA JACUBA - DIAMANTINA/MG

PROPRIETÁRIO: UNIVERSIDADE FEDERAL DOS VALES DO JEQUITINHONHA E MUCURI
CNPJ 16.888.315/0001-57

UFVJM

TÍTULO: VIGAS DO PAVIMENTO TIPO - PARTE 03

AUTOR PROJETO ARQUITETÔNICO / RT:
MACEDO SIQUEIRA PROJETOS & ENGENHARIA LTDA-ME
CNPJ: 09.566.686/0001-57
RT: ENG. CIVIL: ANTÔNIO AUGUSTO DE MACEDO – CREA: 81.746/DMG
RUA MARGARIDA CORTONA Nº799, CANAAN, SETE LAGOAS/MG
FONES: (31) 3771-0554 / 9997-3184
A.MACEDO Projetos e Engenharia
www.amacedoengenharia.com.br
Fones: (31) 3771-0554 / 9997-3184

VERSÃO:	DATA:	AUTOCAD:	FOLHA:
VERSÃO 1	30.08.2011		24/48

ARQUIVO: PAVILHÃO DE AULAS\PA2-PTB-1210(2 PAVTOS) - EST

Your complimentary use period has ended. Thank you for using PDF Complete.
Click Here to upgrade to Unlimited Pages and Expanded Features